Geräteinformation
Appliance information

Der Membran-Füllstandanzeiger überwacht den Füllstand als Grenzwertgeber in Silos und Behälter.

The membrane level indicator observes the level as limit switch in silos, hoppers and containers.

Einsatz

Voll-, Leer- oder Bedarfmelder für staub- und pulverförmige, granulierte sowie körnige Schüttgüter mit einer maximalen Körnung bis 30 mm und einem Schüttgewicht von 0,3 bis 1,0 t/m³.

Use

Level indicator for dusty, powdery, granulated and grained bulk goods with a maximum grain size of 30 mm and a bulk density from 0.3 up to 1.0 t/m³.

Empfindlichkeit **Sensitivity**	von 20 g bis 60 g einstellbar adjustable from 20 g up to 60 g

Abmessungen / Dimensions

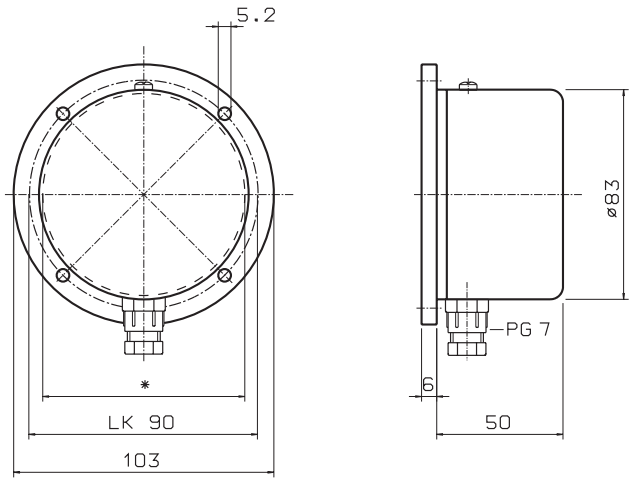

Loch-Ø im Behälter max. 80 mm
hole Ø in the container max. 80 mm

Anschlussplan / Connection plan

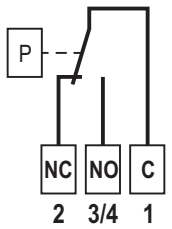

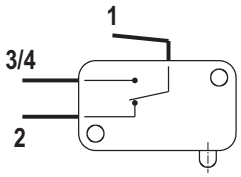

Funktionsweise

Das Schüttgut drückt mit seinem Gewicht auf die Membrane.
Ein Stößel überträgt den Druck von der Membrane auf den Mikroschalter.
Sinkt das Schüttgut, so wird die Membrane entlastet und der Schalter zurückgeschaltet.

Mode of operation

The bulk material presses with its weight against the membrane.
A tappet directly transfers the pressure from the membrane to the microswitch.
When the bulk goods are decreasing, pressure is taken off the membrane and the switch will be interconnected.

Konstruktion

Das Gehäuse aus Kunststoff trägt die Membrane.
Im Gehäuse ist ein Mikroschalter auf den die Membrane den Druck des Schüttgutes mittels des Stößels überträgt.
Die Empfindlichkeit ist an einer Feder einstellbar.

Construction

The plastic housing carries the membrane.
The membrane is transfering the pressure via a tappet onto a microswitch.
Sensitivity is adjustable by a spring.

Technische Daten / Technical data

Werkstoffe / Materials		
	Gehäuse Housing	ABS ABS
	Membrane	Nitril-Gummi Nitrile
Temperaturbereich **Temperature range**	*Ta*	-10 °C ... +60 °C -10 °C ... +60 °C
Signal-Kontakt	*Contact*	potenzialfreier Wechsler
Schaltvermögen **Schaltspannung**		2 A / 250 V ~ (AC) 24 V ... 250 V AC oder 12 V ... 65 V DC
Signal contact		change-over contact, potentialfree
Capacity of the contact **Switching voltage**		2 A / 250 V ~ (AC) 24 V ... 250 V AC or 12 V ... 65 V DC
Ansprechverzögerung **Response delay**		keine none
Kabeleinführung **Cable entry**		Verschraubung PG 7 Gland PG 7
Schutzart **Type of protection**	*IP*	IP 44 nach DIN EN 60529 IP 44 acc. to DIN EN 60529
Gewicht / Weight		200 g
Wartung **Maintenance**		keine none
Einbaulage **Installation**		beliebig any position

Änderung vorbehalten/Subject to modification